MIMO Srl divisione ALLEN
Via dell'Industria, 36 - 35020 – BRUGINE (PD) Italy - Tel. +39 049 5806061 Fax: +39 049 5806611
info@allentechnology.it - www.allentechnology.it

Accessori

COPPIE GANASCE PIANE CON GRADINO

Materiale	Caratteristiche
Acciaio Uni 18NiCrMo5 cementato, temprato e rettificato Durezza HRC 58/60	
Acciaio Uni 18NiCrMo5 cementato, temprato e rettificato Durezza HRC 58/60	

Un apposito gradino ricavato sulla parte superiore di queste ganasce, consente l?appoggio ed il serraggio di pezzi che ri chiedono lavorazioni dove l?utensile deve fuoriuscire dal piano inferiore del pezzo stesso, quali forature e filettature pa ssanti, ecc.

Sono costruite in acciaio, con trattamento termico di cementazione e tempra e rettificate su tutti i piani di appoggio e sul gradino.

DATI DIMENSIONALI

*GANASCIA FISSA / **GANASCIA MOBILE
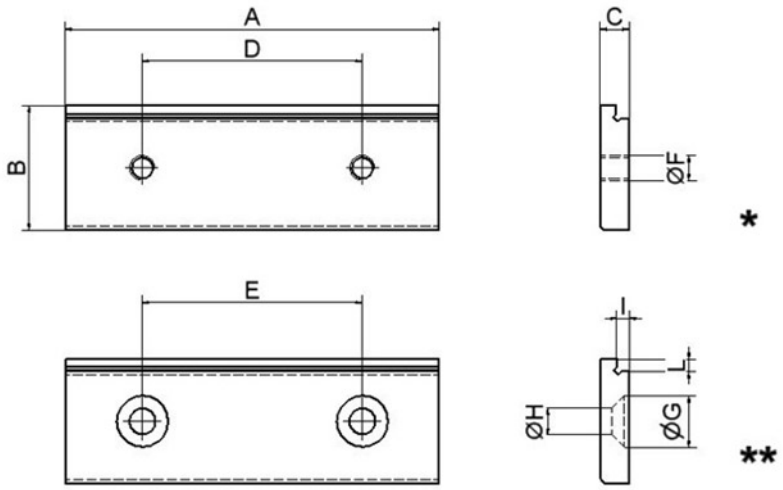
TIPO	A	B	C	D	E	F	G	H	I	L
100	99,5	39,6	9,5	56	56	M8	16,5	8,5	5	5
125	124,5	49,6	11,5	65	65	M10	20,5	10,5	5	5
150	149,5	49,6	11,5	88	88	M10	20,5	10,5	5	5
175	174,5	49,6	11,5	102	102	M10	20,5	10,5	5	5
200	199,5	49,6	11,5	110	110	M10	20,5	10,5	5	5