MIMO Srl divisione ALLEN
Via dell'Industria, 36 - 35020 – BRUGINE (PD) Italy - Tel. +39 049 5806061 Fax: +39 049 5806611
info@allentechnology.it - www.allentechnology.it

Accessori

COPPIE GANASCE PIANE

Materiale	Caratteristiche
Acciaio UNI 18 NiCrMo5, cementato, temprato e rettificato Durezza Hrc 56/58 -2	
Acciaio UNI 18 NiCrMo5, cementato, temprato e rettificato Durezza Hrc 56/58 -2	

Sono le ganasce standard normalmente fornite montate sulla morsa.
Sono costruite in acciaio, con trattamento termico di cementazione e tempra e rettificate su tutti i piani di appoggio.

DATI DIMENSIONALI

*GANASCIA FISSA / **GANASCIA MOBILE
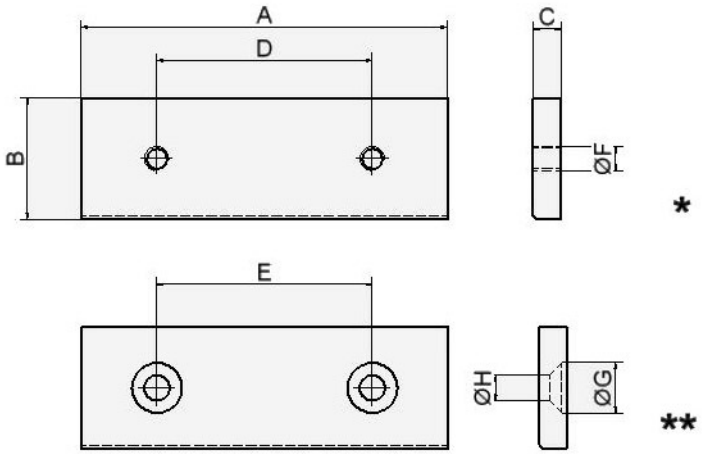
TIPO	A	B	C	D	E	F	G	H
80	82	29,6	7,5	40	40	M6	12,5	6,5
100	99,5	39,6	9,5	56	56	M8	16,5	8,5
110	112	39,5	9,5	65	65	M10	20,5	10,5
125	124,5	49,6	11,5	65	65	M10	20,5	10,5
130	132	39,6	9,5	88	88	M10	20,5	10,5
150	149,5	49,6	11,5	88	88	M10	20,5	10,5
175	174,5	49,6	11,5	102	102	M10	20,5	10,5
200	199,5	49,6	11,5	110	110	M10	20,5	10,5