MIMO Srl divisione ALLEN
Via dell'Industria, 36 - 35020 – BRUGINE (PD) Italy - Tel. +39 049 5806061 Fax: +39 049 5806611
info@allentechnology.it - www.allentechnology.it

Morse modulari per fresatrici e centri di lavoro meccaniche, idropneumatiche, idrauliche e oleodinamiche, morse per rettifica

MIR/75-N MORSA IDRAULICA

Materiale	**Caratteristiche**
GHISA GS 600-3 UNI 4544 GHISA GS 600-3 UNI 4544 GHISA GS 600-3 UNI 4544	Durezza Brinell: HB = 190-270 CARICO ROTTURA Rmin = 61 ALLUNGAMENTO %: A% = 3 ALLUNGAMENTO %: A% = 3 CARICO ROTTURA Rmin = 61 Durezza Brinell: HB = 190-270 ALLUNGAMENTO %: A% = 3 CARICO ROTTURA Rmin = 61 Durezza Brinell: HB = 190-270

Questa morsa conserva le caratteristiche meccaniche del modello MAP/78 (elevata precisione, rigidità e resistenza alle p iù gravose sollecitazioni derivate dalle grosse asportazioni).
Un gruppo oleodinamico permette la chiusura e l'apertura automatica tramite l'azionamento di una pompa idraulica a pedaliera, rendendo tale morsa indispensabile in tutte le lavorazioni in serie che richiedono ripetitivi bloccaggi e sbloccaggi di pezzi, sempre con sicurezza ed elevata forza di serraggio.

La pompa idraulica a pedaliera viene alimentata con aria compressa a 4-8 bar di pressione e la forza di serraggio ottenuta tra le ganasce è di 6000/kg., non registrabile dall'utilizzatore, ma tarata in fase di collaudo. La corsa automatica d i chiusura è di circa 10 mm. ed avviene ad incrementi continui di circa 3 mm., in adempimento alle norme a ntinfortunistiche.

La pressione olio erogata dalla pompa idraulica è di circa 250 kg./cmq. Vite centrale, chiocciola, guide di scorrimento e p iano di lavoro sono completamente riparati da trucioli e polvere e pertanto la morsa è praticamente esente da m anutenzione. Tutte le superfici di appoggio sono rettificate. Le ganasce piane riportate sono costruite in acciaio, cementate, temprate e rettificate e a richiesta possono essere fornite nella versione prismatica, adatta al serraggio di pezzi cilindrici.

La morsa può essere fornita con la base girevole graduata in 360° oppure senza base; in questo caso il perfetto al lineamento della ganascia è ottenuto tramite 2 cave longitudinali e trasversali ricavate nel piano inferiore del suo b

asamento.

Photogallery

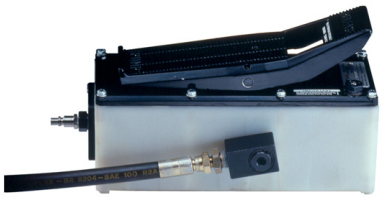

DATI DIMENSIONALI

TIPO	A	B	C	D	E	F	G	H	L	M	N	O	P	R	PESO Kg
150	86.5	200	614	60	520	150	112	52	25	M10	37.5	10	120	121	46
175	96.5	250	673	70	535	175	127	57	25	M10	45	10	130	131	74
200	106.5	300	728	70	645	200	127	57	25	M10	50	10	140	131	89

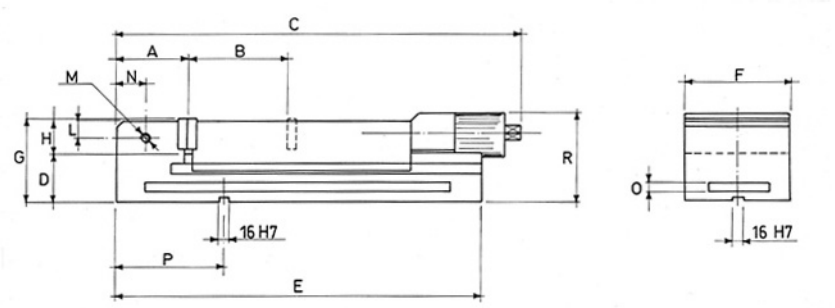

DATI FUNZIONALI
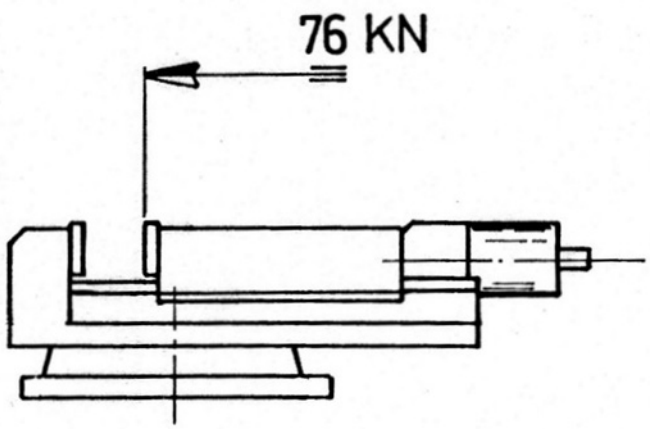
TIPO MIR 75 N	CORSA AUTOMATICA	TEMPO DI CHIUSURA
150	10	2
175	10	2
200	10	2